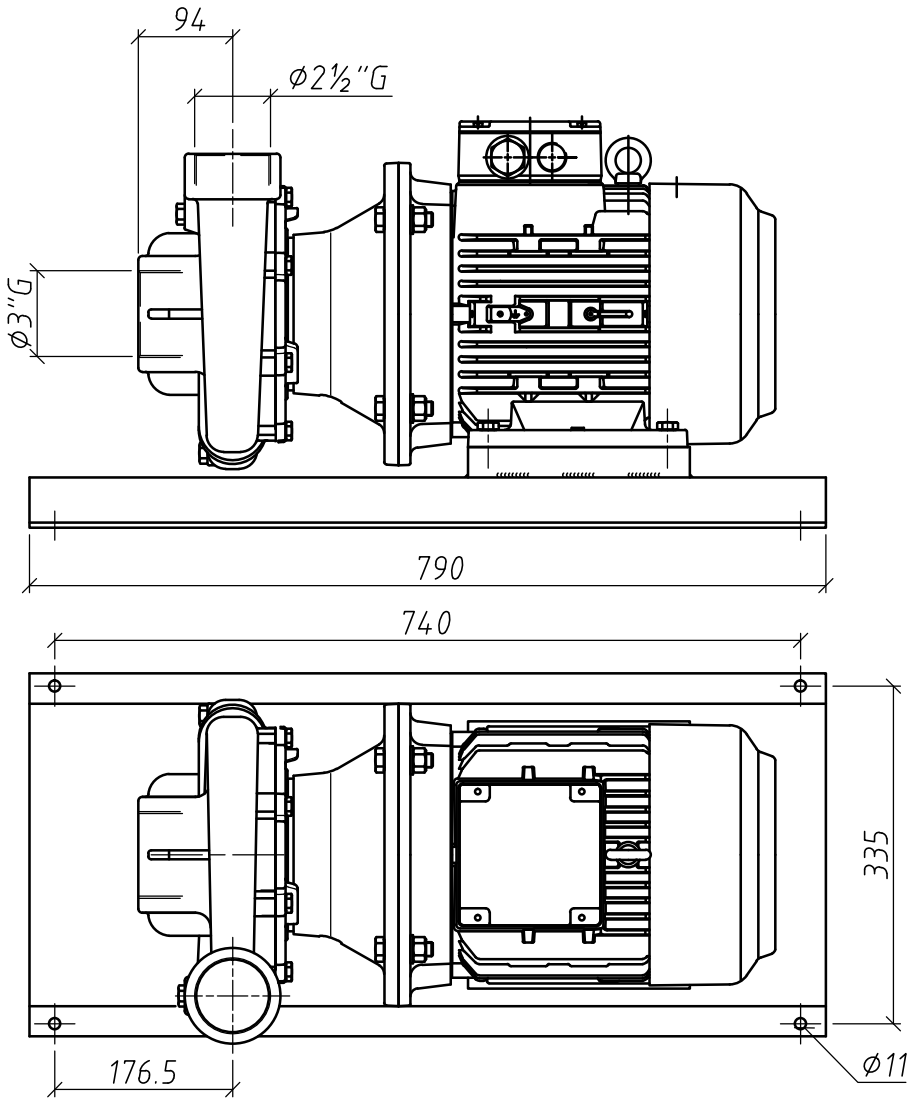


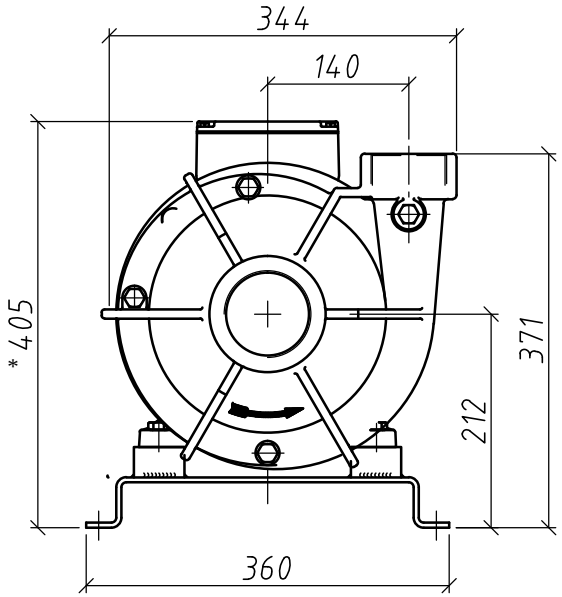


* I valori sono indicativi in funzione della marca del motore
* Dimensions depending on the make of motor used

| Progettato da | Controllato da | Approvato da | Data | | Data | Formato A3 |
|---|---|---|---|---|---|---|
| Buffoli Enrico | | | | | 07-2016 | Scala 1:5 |

**G.M.P. spa**
25064 Gussago (BS) ITALY
http://www.gmppumps.com

B2½ZPM con motore elettrico 7,5 kW T. 400/690v. IEC132
*B2ZPM with electric motor 7,5 kW 3PH 400/690v.*

| N° disegno / Codice | Revisione | Foglio |
|---|---|---|
| IECD4004 | 0 | 1 / 1 |

La G.M.P. spa si riserva la facoltà di modificare senza preavviso i dati riportati su questo disegno.
G.M.P. spa can alter without notifications the data mentioned in this drawing.
G.M.P. spa se réserve le droit de modifier sans préavis les données techniques dans ce dessin